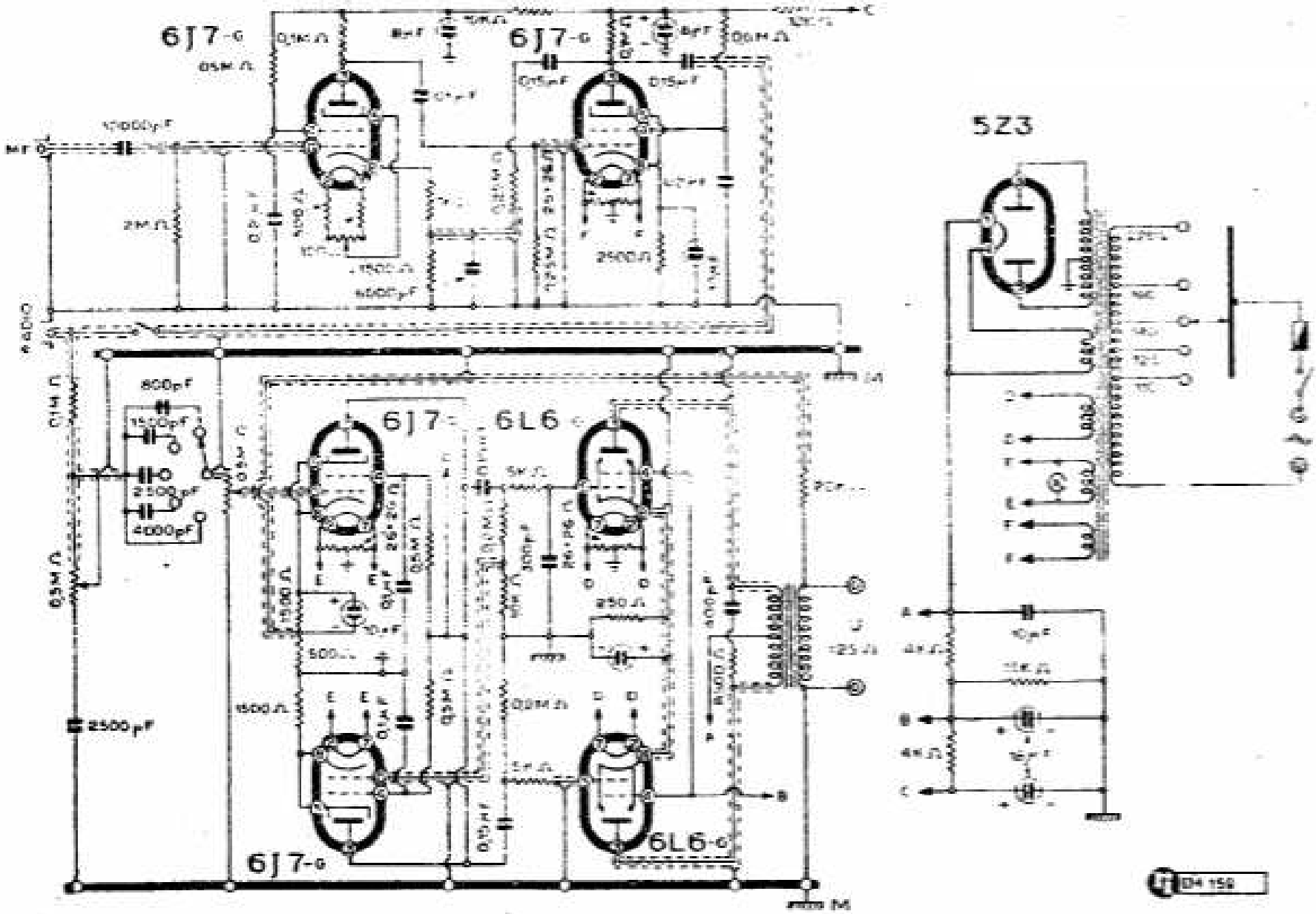

Allocchio Bacchini Amplificatore mod 2516